Fiche technique

Caractéristiques du produit

Salamandre manuel 2 éléments chauffants, coulissant, grille 400 V / 3N		
Modèle	**Code SAP**	00003928
SE 70 M	**Groupe d'articles**	Salamandres

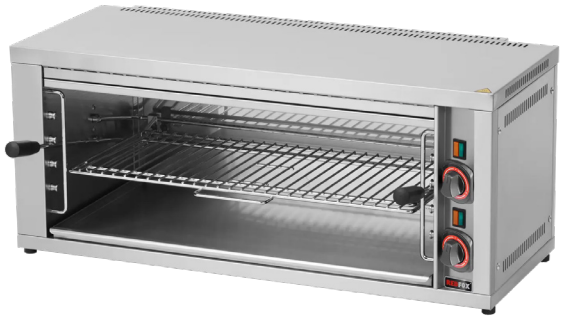

- Mur arrière amovible de l'appareil: Oui
- Largeur de la partie intérieur de l'appareil [mm]: 710
- Profondeur de la partie intérieur de l'appareil [mm]: 310
- Nombre de positions de grille: 5

Code SAP	00003928	**Poids net [kg]**	17.00
Largeur nette [mm]	884	**Puissance électrique [kW]**	4.400
Profondeur nette [mm]	369	**Alimentation**	400 V / 3N - 50 Hz
Hauteur nette [mm]	378		

RM GASTRO, s.r.o.,
Třída Čs. armády 816,
391 81 Veselí nad Lužnicí 1, ID:49825062

Fiche technique

Dessin technique

Salamandre manuel 2 éléments chauffants, coulissant, grille 400 V / 3N		
Modèle	**Code SAP**	00003928
SE 70 M	**Groupe d'articles**	Salamandres

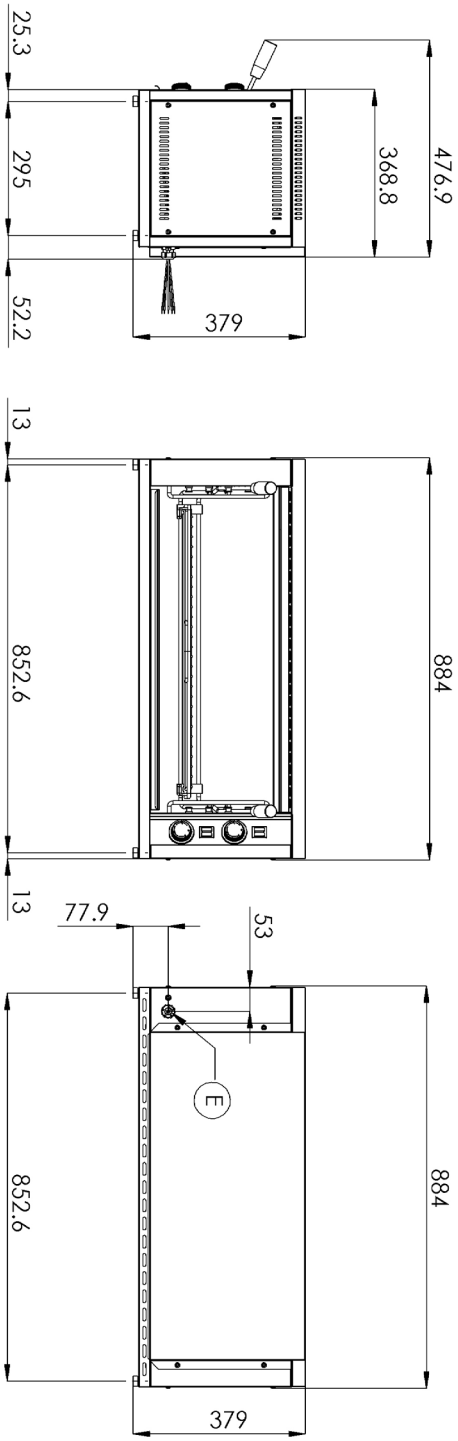

RM GASTRO, s.r.o.,
Třída Čs. armády 816,
391 81 Veselí nad Lužnicí 1, ID:49825062

Fiche technique

Paramètres techniques

Salamandre manuel 2 éléments chauffants, coulissant, grille 400 V / 3N		
Modèle	**Code SAP**	00003928
SE 70 M	**Groupe d'articles**	Salamandres

1. **Code SAP:**
   00003928
2. **Largeur nette [mm]:**
   884
3. **Profondeur nette [mm]:**
   369
4. **Hauteur nette [mm]:**
   378
5. **Poids net [kg]:**
   17.00
6. **Largeur brute [mm]:**
   520
7. **Profondeur brute [mm]:**
   920
8. **Hauteur brute [mm]:**
   440
9. **Poids brut [kg]:**
   18.00
10. **Type d'appareil:**
    Appareil électrique
11. **Matériel:**
    Inox
12. **Puissance électrique [kW]:**
    4.400
13. **Alimentation:**
    400 V / 3N - 50 Hz
14. **Type de contrôle:**
    Mécanique
15. **Nombre de positions de grille:**
    5
16. **Indice de protection d'enveloppe:**
    IPX4
17. **Nombre de niveaux de contrôle de puissance:**
    3
18. **Nombre de positions des pièces internes de l'appareil:**
    5
19. **Mur arrière amovible de l'appareil:**
    Oui
20. **Largeur de la partie intérieur de l'appareil [mm]:**
    710
21. **Profondeur de la partie intérieur de l'appareil [mm]:**
    310
22. **Section des conducteurs CU [mm²]:**
    1

RM GASTRO, s.r.o.,
Třída Čs. armády 816,
391 81 Veselí nad Lužnicí 1, ID:49825062